## DESPIECE DE PLACAS DE ANCLAJE

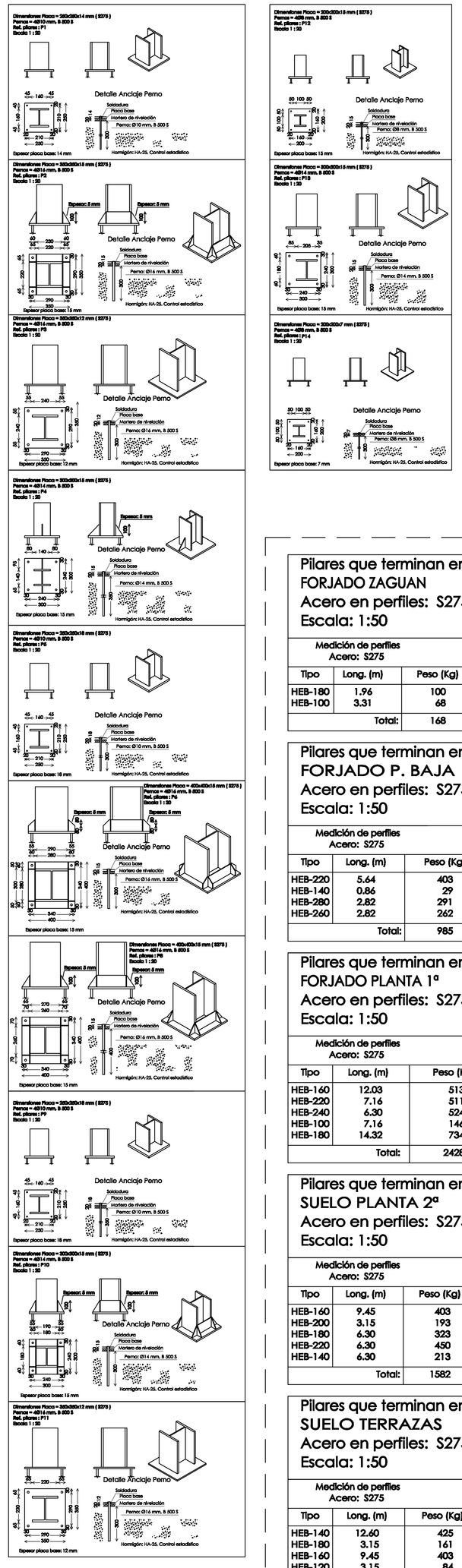


## REPLANTEO

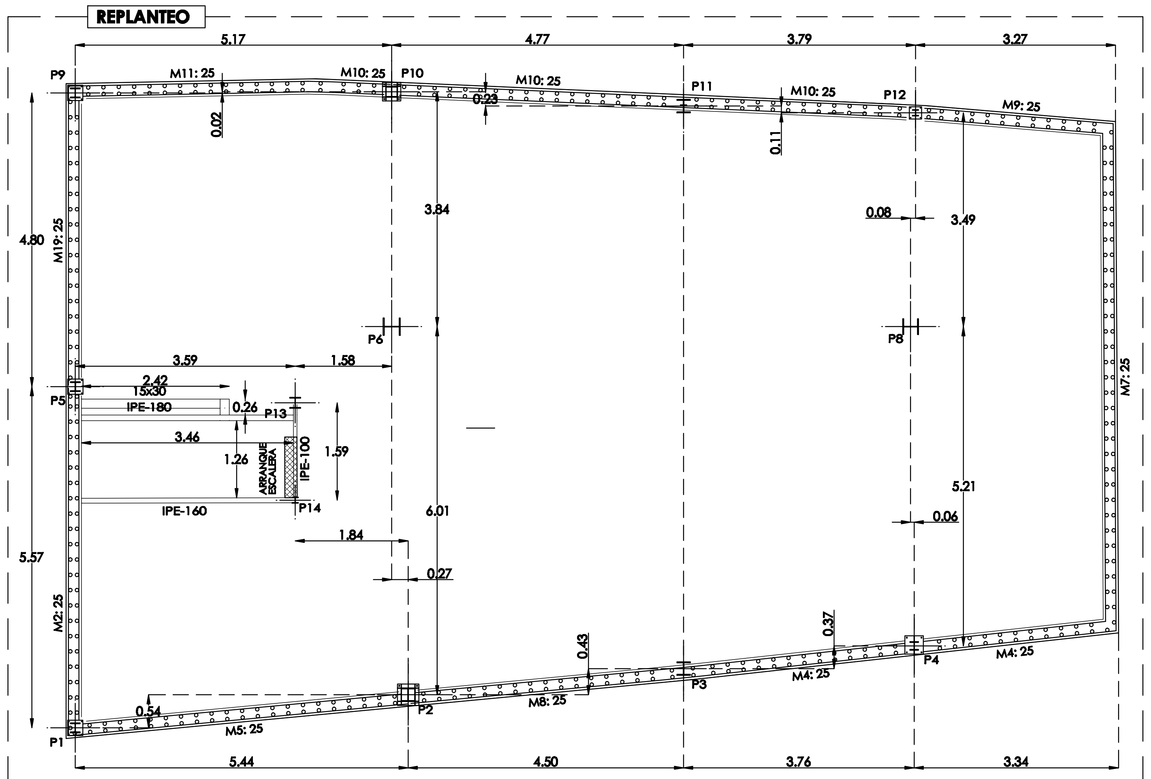


## Enlace en línea de pilares de viga y pilar con viga y pilar (HEB).

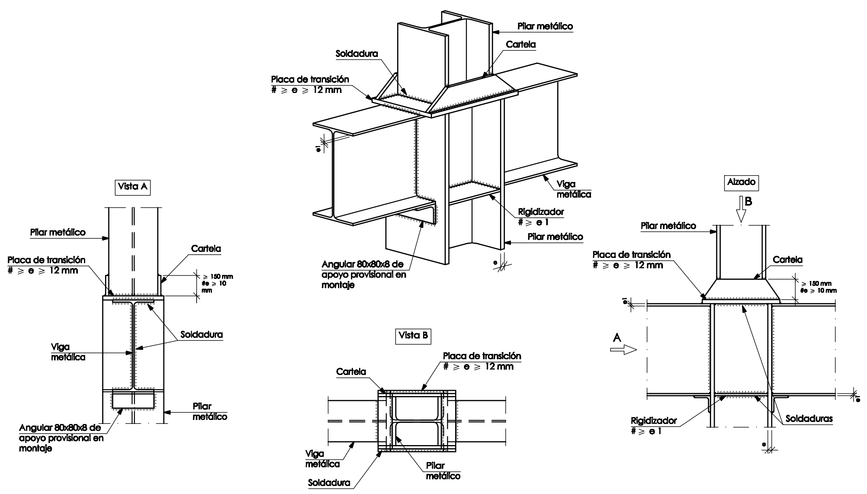


## CUADRO DE PILARES

### Cuadro de pilares
### Acero en perfiles: S275
### Escala: 1:50

Medición de perfiles
Acero: S275

| Tipo | Long. (m) | Peso (Kg) |
|---|---|---|
| HEB-160 | 30.93 | 1318 |
| HEB-140 | 19.76 | 667 |
| HEB-220 | 19.10 | 1364 |
| HEB-200 | 6.30 | 386 |
| HEB-180 | 25.73 | 1319 |
| HEB-240 | 6.30 | 524 |
| HEB-100 | 10.47 | 214 |
| HEB-120 | 3.15 | 84 |
| HEB-280 | 2.82 | 291 |
| HEB-260 | 2.82 | 262 |
| | Total: | 6429 |

**NOTA IMPORTANTE:**

Las cotas de los cuadros de despiece de pilares están referidas a las caras superiores de forjados.

**Las vigas metálicas serán colocadas 5cm por debajo de esta cota para poder disponer la capa de compresión del forjado sobre éstas.**

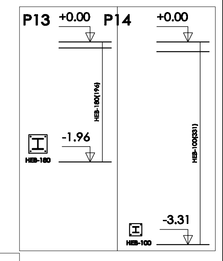


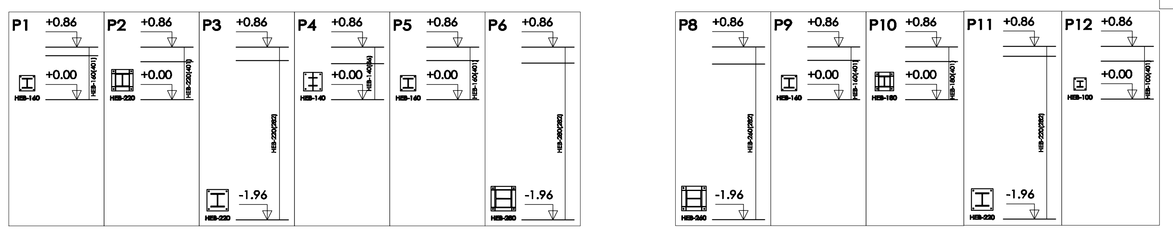


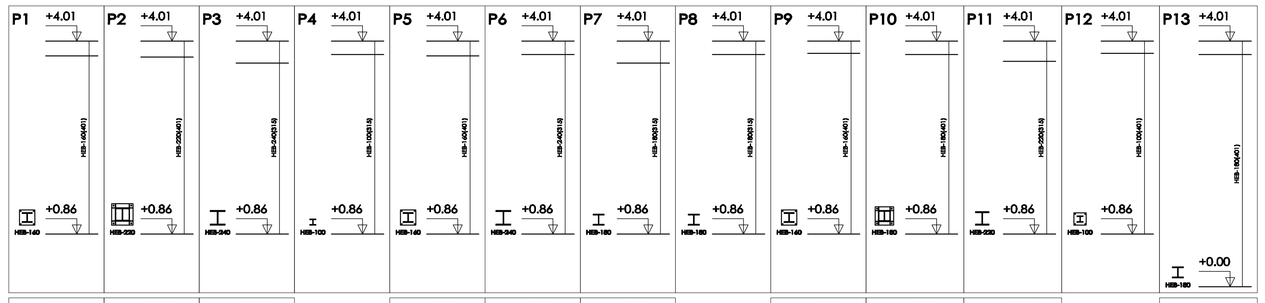


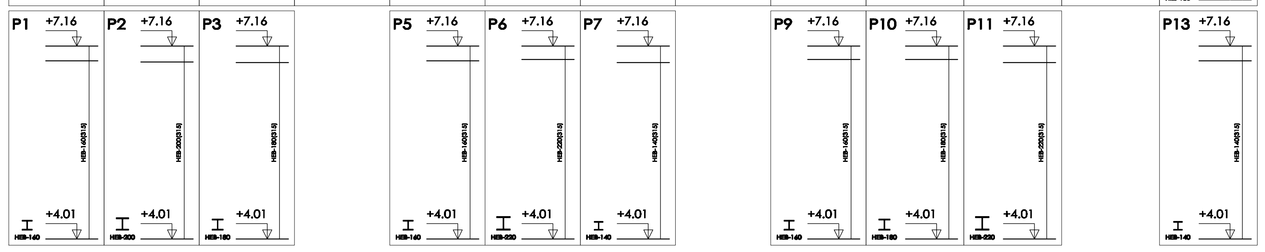


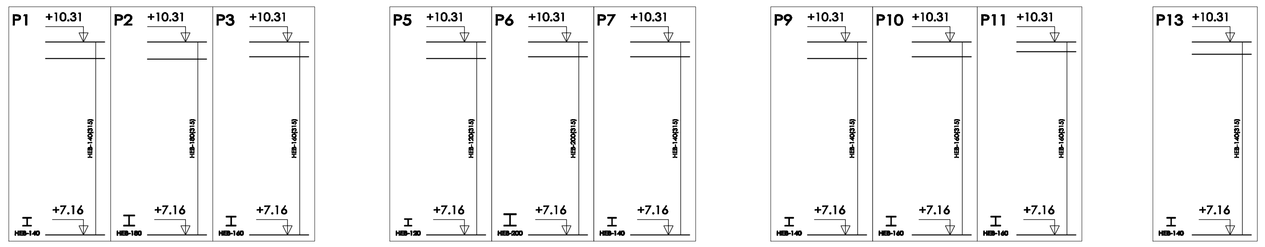


### Pilares que terminan en FORJADO ZAGUAN
### Acero en perfiles: S275
### Escala: 1:50

Medición de perfiles
Acero: S275

| Tipo | Long. (m) | Peso (Kg) |
|---|---|---|
| HEB-180 | 1.96 | 100 |
| HEB-100 | 3.31 | 68 |
| | Total: | 168 |

### Pilares que terminan en FORJADO P. BAJA
### Acero en perfiles: S275
### Escala: 1:50

Medición de perfiles
Acero: S275

| Tipo | Long. (m) | Peso (Kg) |
|---|---|---|
| HEB-220 | 5.64 | 403 |
| HEB-140 | 0.86 | 29 |
| HEB-280 | 2.82 | 291 |
| HEB-260 | 2.82 | 262 |
| | Total: | 985 |

### Pilares que terminan en FORJADO PLANTA 1ª
### Acero en perfiles: S275
### Escala: 1:50

Medición de perfiles
Acero: S275

| Tipo | Long. (m) | Peso (Kg) |
|---|---|---|
| HEB-160 | 12.03 | 513 |
| HEB-220 | 7.16 | 511 |
| HEB-240 | 6.30 | 524 |
| HEB-100 | 7.16 | 146 |
| HEB-180 | 14.32 | 734 |
| | Total: | 2428 |

### Pilares que terminan en SUELO PLANTA 2ª
### Acero en perfiles: S275
### Escala: 1:50

Medición de perfiles
Acero: S275

| Tipo | Long. (m) | Peso (Kg) |
|---|---|---|
| HEB-160 | 9.45 | 403 |
| HEB-200 | 3.15 | 193 |
| HEB-180 | 6.30 | 323 |
| HEB-220 | 6.30 | 450 |
| HEB-140 | 6.30 | 213 |
| | Total: | 1582 |

### Pilares que terminan en SUELO TERRAZAS
### Acero en perfiles: S275
### Escala: 1:50

Medición de perfiles
Acero: S275

| Tipo | Long. (m) | Peso (Kg) |
|---|---|---|
| HEB-140 | 12.60 | 425 |
| HEB-180 | 3.15 | 161 |
| HEB-160 | 9.45 | 403 |
| HEB-120 | 3.15 | 84 |
| HEB-200 | 3.15 | 193 |
| | Total: | 1266 |

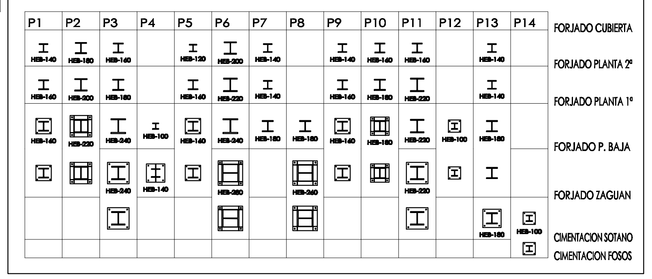


PROYECTO BASICO Y EJECUCIÓN DE EDIFICIO DE VIVIENDAS Y PLAZAS DE GARAJE

SITUACION: C/HUERTOS, 8. VALENCIA

GESTOR: SOCIEDAD ANONIMA MUNICIPAL ACTUACIONES URBANAS DE VALENCIA (AUMSA)

ESTRUCTURA: DESPIECE Y CUADRO DE PILARES
REPLANTEO DE PILARES
DESPIECE DE PLACAS DE ANCLAJE

ESCALA: 1/50 | REF: P/07/22 | FECHA: NOV-08 | N. PLANO: 7.1

01 ARQUITECTURA, S.L. C/VIRGEN DEL OLIVAR,8-4-TORRENT-961 55 06 40 fax-961 57 01 52

01 ARQUITECTURA S.L. col. 9.500


ARQUITECTOS
JUAN JOSE FERNANDEZ LLOPEZ col. 5.785
CRISTINA NUÑEZ ALBENDEA col. 6.805